PIAGGIO e C. S.p.A.
Azienda Gilera
ARCORE

MOTOCICLO
GILERA 175 SUPER

ANNO 1970

Omologato dal Ministero dei Trasporti e dell'Aviazione Civile - Direzione Generale Motorizzazione Civile e T.C. Certificato n. 8253 OM in data 18 Luglio 1970.
E' autorizzato il rilascio della dichiarazione di conformità di cui all'art. 53 del T.U. 15 giugno 1959, n. 393.

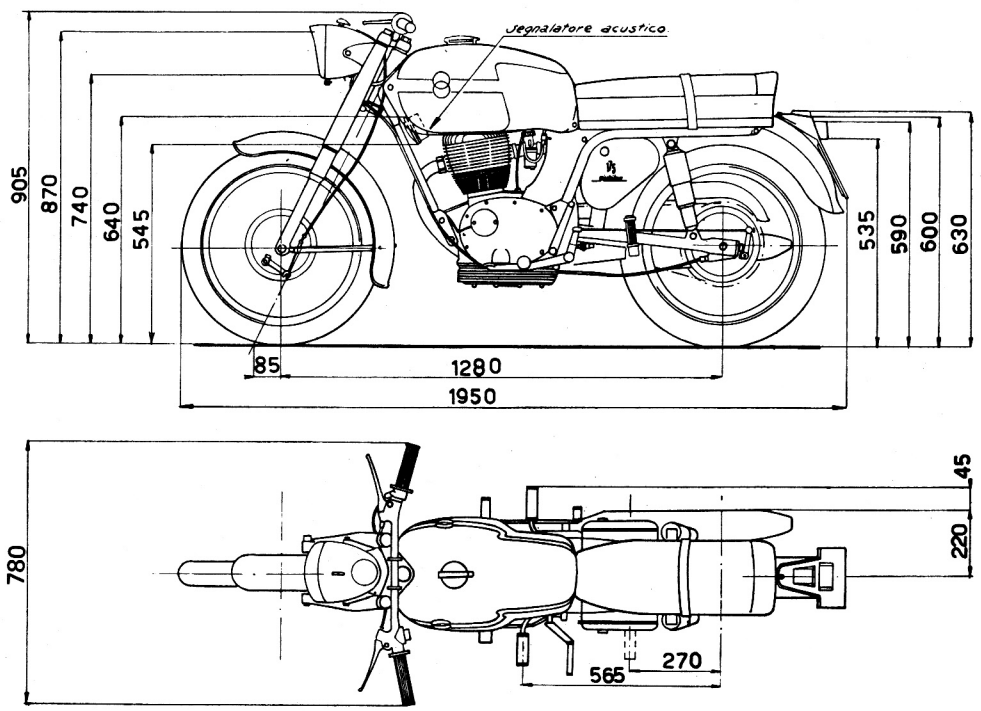

« PUNZONATURA »
Caratteri e grandezza « al vero »

(Sulla curva del tubo posteriore destro del telaio)

201 ☆ 01234567890 ☆

(Sulla piastra posteriore destra sostegno motore al telaio)

GILERA - 175 - SUPER
DGM 8253 OM

☆ TIPO DELLA STRUTTURA: telaio tubolare a culla.

Posti	n.	2

DIMENSIONI

Lunghezza max.	m	1,95
Larghezza max.	m	0,78
☆ Passo (a carico)	m	1,28

PESI

Peso a vuoto Kg 123+conduc. Kg 70 =	Kg	193
Peso complessivo (2 persone) =	Kg	263

SOSPENSIONI: Ant.: telescopica con ammortizzatori idraulici - Post.: a forcellone oscillante a molle elicoidali con ammortizzatori idraulici incorporati.

RUOTE con cerchio: 17 x 2½.

Pneumatici { anteriore 2,75 - 17 / posteriore 3,00 - 17

☆ FRENI: v. retro.

IMPIANTO ELETTRICO

Dinamo : Volt 6 - Watt 45
Batteria : Volt 6 - Ah 8

Dispositivi illuminazione e segnalazione di tipo approvato. Proiettore con luce di posizione anteriore mutuamente incorporata.

Luce di posizione posteriore combinata con luce targa e catadiottro raggruppato.
Luce di arresto.

Avvisatore acustico posto anteriormente sotto il serbatoio.

MOTORE

☆ Denominazione o Modello:		201
☆ Tempi	n.	4
☆ Cilindri	n.	1
☆ Diametro	mm	65
☆ Corsa	mm	61
☆ Cilindrata totale	cm³	202,4
☆ Potenza fiscale	Cv	2
☆ Rapporto di compressione	.....	7
☆ Potenza max. effettiva	Cv	11,5
	a giri/1'	6000

FRIZIONE: a dischi multipli in bagno d'olio, comando a mano sul manubrio a sinistra.

CAMBIO DI VELOCITA' E TRASMISSIONI
N. 4 marce con comando a pedale sul carter a destra.

Trasmissione primaria:	
motore - cambio	(Z = 64/21) = 1 : 3,047
Cambio velocità:	
prima	(Z = 17/33) = 1 : 1,941
seconda	(Z = 22/28) = 1 : 1,272
terza	(Z = 27/23) = 1 : 0,851
quarta	(Z = 31/19) = 1 : 0,613
Trasmissione secondaria a catena	(Z = 15/55) = 1 : 3,666
a richiesta	(Z = 15/56) = 1 : 3,733
	(Z = 15/57) = 1 : 3,800
	(Z = 15/58) = 1 : 3,866

Velocità mass. calcolata a n. giri di massima potenza, rapporto totale motore ruota = 1 : 6,8473 Km/h 102.

PRESTAZIONI

1 km	partenza da fermo: sec. 38,7	Km/h 93
	lanciato: sec. 31,2	Km/h 115,5
Velocità max. effettiva		Km/h 115 circa
Consumo (norme CUNA) litri/100 Km		2,7

SERBATOIO: capacità totale litri 15 di benzina.
SILENZIATORE (v. retro).

☆ Caratteristiche essenziali la cui modifica comporta la necessità di una nuova omologazione (art. 225 del D.P.R. 30-6-1959, n. 420).

DISPOSITIVI FRENATURA

Anteriore: comando con leva a mano sul lato destro del manubrio e trasmissione a cavetto flessibile metallico del diametro di mm. 2.

Posteriore: comando a pedale al centro e trasmissione ad asta metallica rigida del diametro di mm. 5.

FRENI		
	ant.	post.
m =	63,5	63,5
n =	63,5	63,5
x =	140	225
y =	28	75
b =	30	30
p =	8	8
q =	40	40
r =	11	10
z =	72	72
Ø =	158	158
α =	41° 30′	41° 30′
β =	97°	97°
γ =	30°÷35°	—

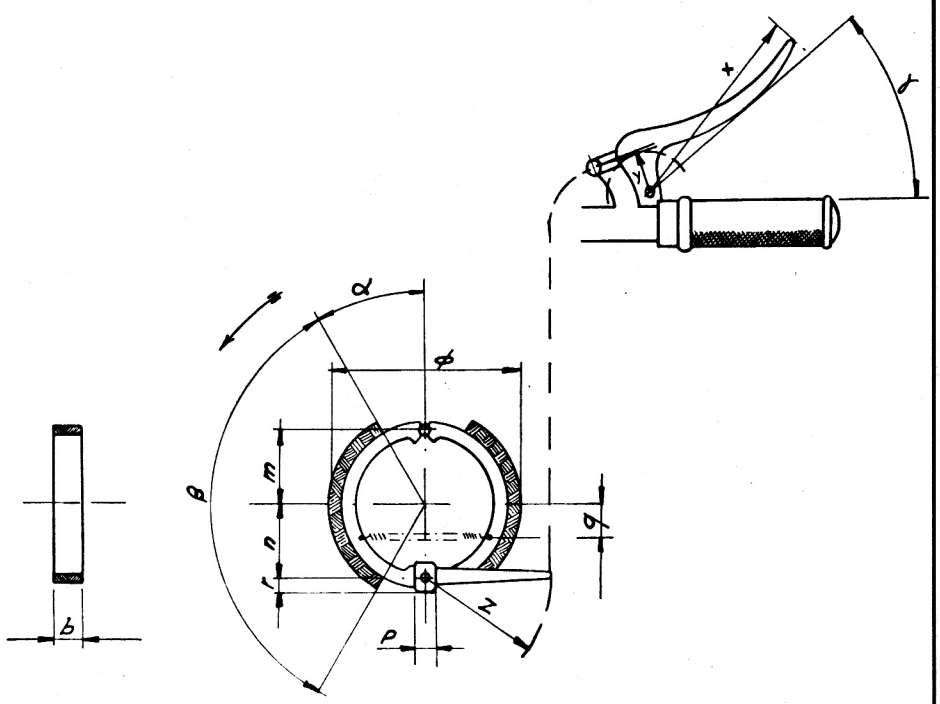

DISPOSITIVO SILENZIATORE
per il motociclo « 175 Super »

SILENZIATORE ASPIRAZIONE « GILERA »
facente parte del silenziatore di scarico « GILERA »

Approvato con Certificato n. 8565 S in data 27 Ottobre 1970

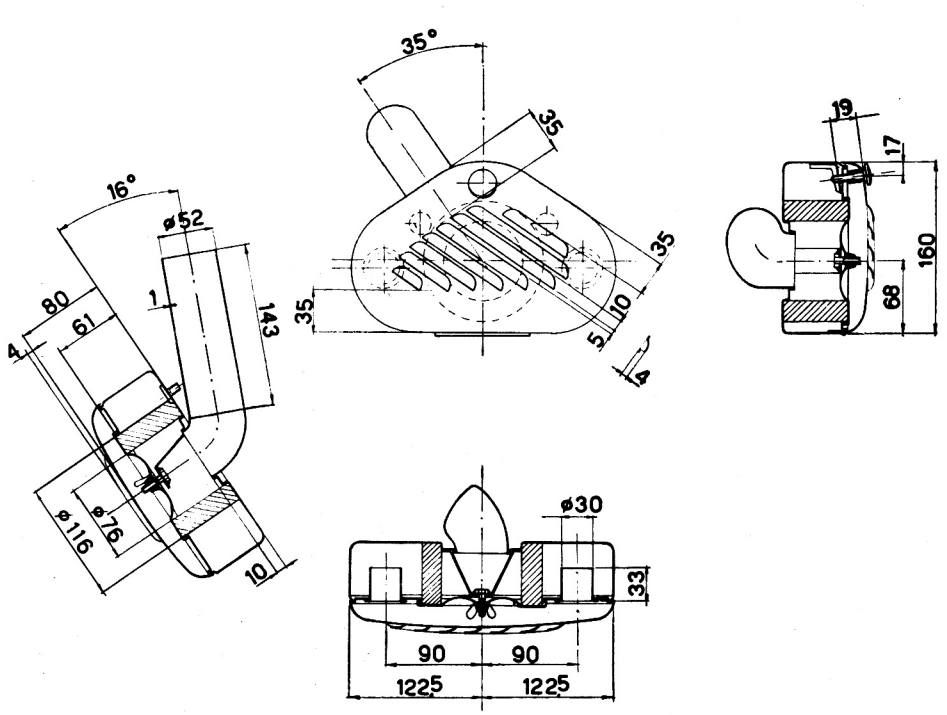

Punzonatura: « GILERA - IGM 2455 S »

DISPOSITIVO SILENZIATORE « GILERA »
per il motociclo « 175 Super »

Appovato dal Ministero Trasporti e dell'Aviazione Civile - Direzione Generale Motorizzazione Civile Certificato n. 8565 in data 27 Ottobre 1970

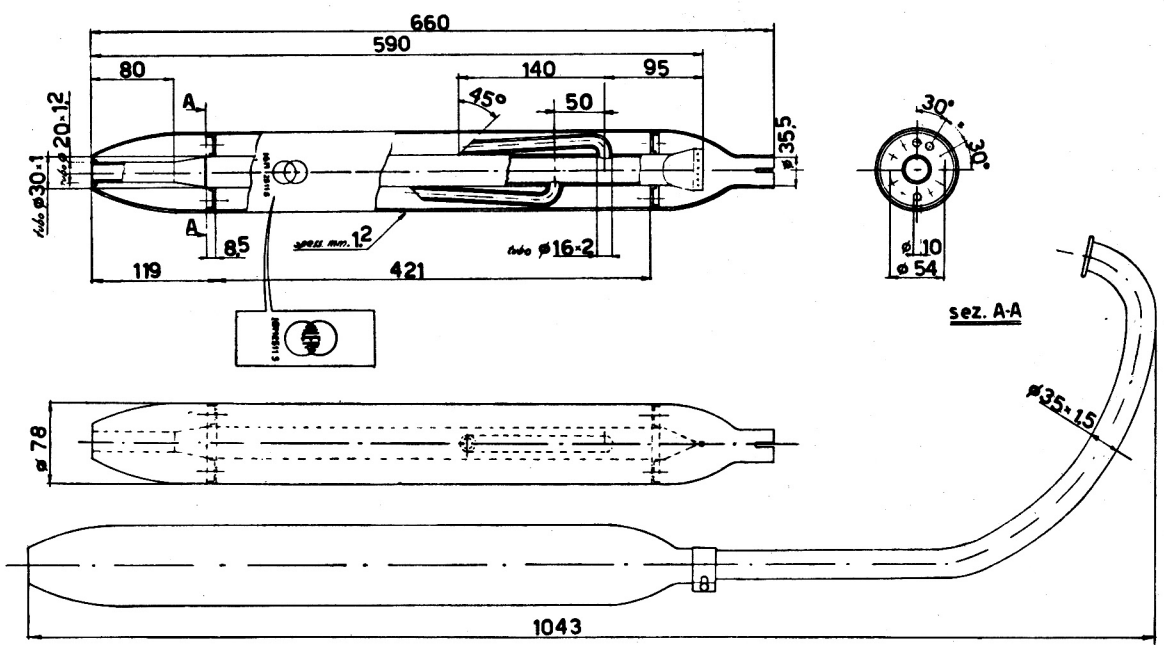

Punzonatura: « Gilera - IGM 2511 S »
Regime di controllo: giri/1' 6000
dB di controllo per i silenziatori usati: 84

PIAGGIO & C. S. p. A.
AZIENDA GILERA - ARCORE

DICHIARAZIONE DI CONFORMITÀ PER VEICOLI DI TIPO OMOLOGATO

Si dichiara — ai sensi dell'art. 53 del Testo Unico delle norme sulla disciplina della circolazione stradale, approvato con D. P. R. 15 giugno 1959, n. 393 — che il veicolo sotto indicato è conforme, in tutte le sue parti, al tipo omologato dal Ministero dei Trasporti e dell'Aviazione Civile - Direzione Generale della M.C.T.C. con certificato

N° **8253 OM** del 18 - 7 - 1970

Fabbrica : PIAGGIO & C. - Azienda Gilera

Sede : ARCORE (Milano)

Veicolo : MOTOCICLO

Tipo e serie : **175 SUPER**

Carrozzeria :

Telaio n.

FAC - SIMILE

Arcore, li .....

PIAGGIO & C. S. p. A.
Azienda Gilera - Arcore
(★)

.....

L'originale è su carta beige, ed ha le dimensioni sopra riportate.

(★) Firma di una delle persone autorizzate, firma depositata, secondo la nota procedura, presso la Direzione Generale M.C.T.C.

NB. — Il rilascio della prima dichiarazione di conformità è avvenuta in data ..... con il veicolo avente il numero di telaio 201/2641.

L'ultima dichiarazione di conformità è stata rilasciata in data ..... e si riferisce al veicolo avente il numero di telaio (verrà reso noto a produzione ultimata) "175 Super" .....